品　名	型　番
床固定金具キャスター用（小）	1-247-6082

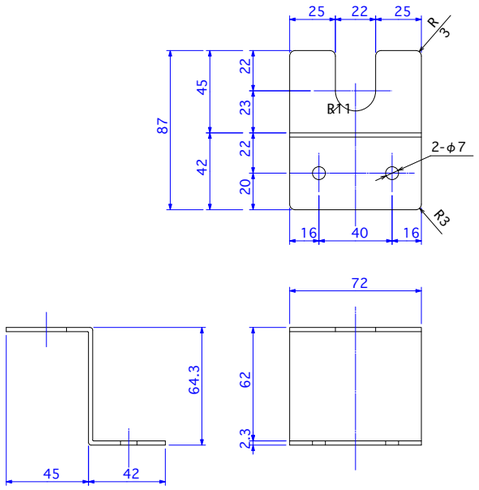

床移動防止金具SPCC 2.3

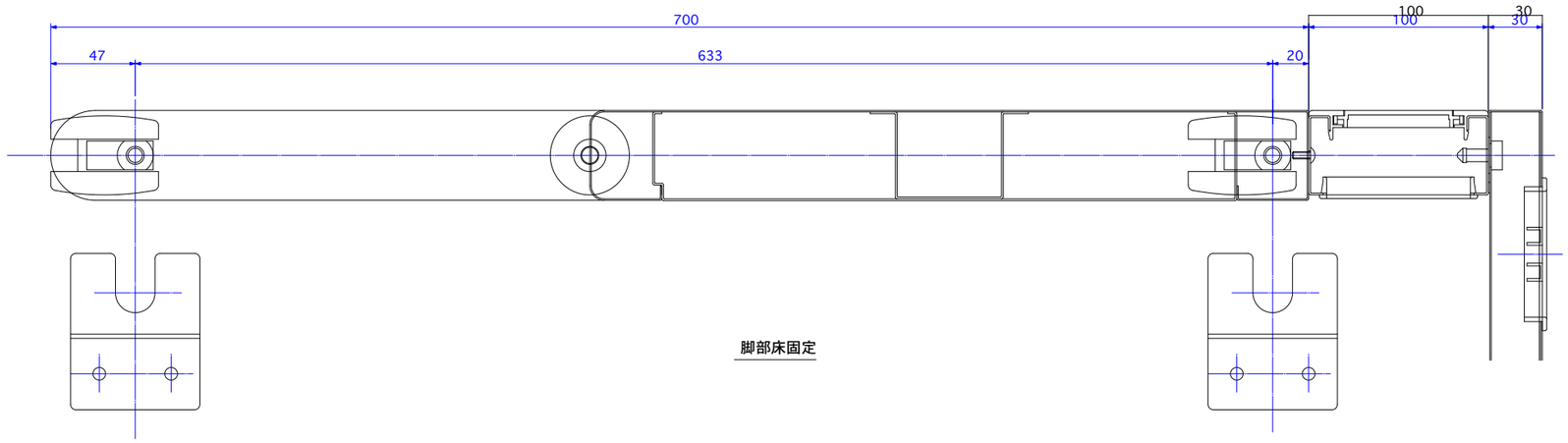

脚部床固定

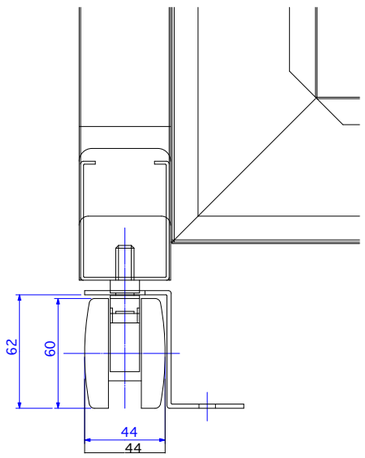

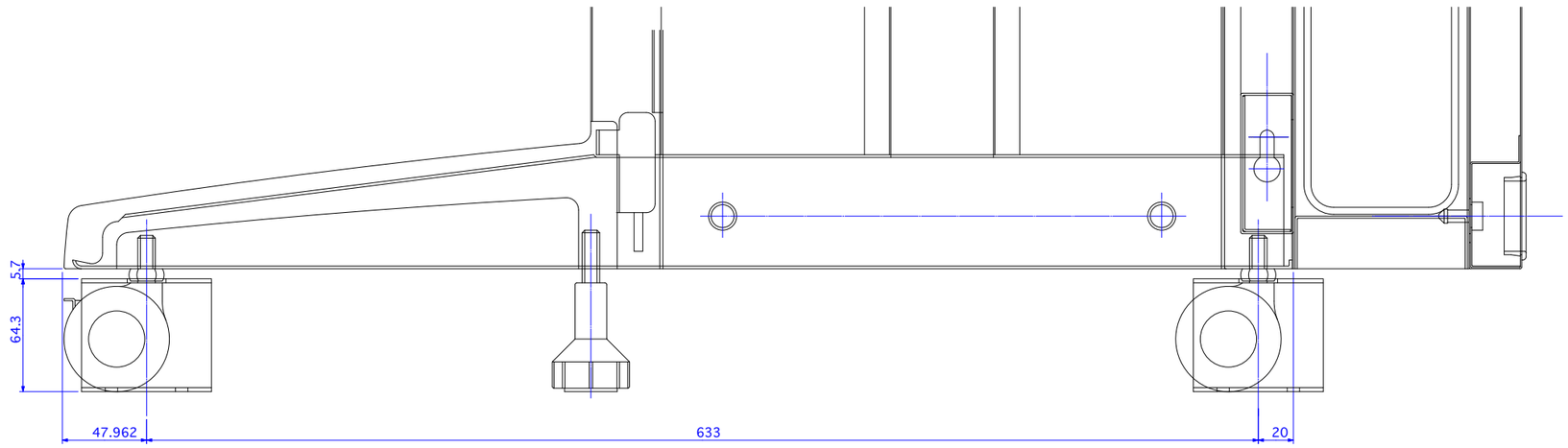

記事		改訂		内田洋行	名称	サーバ゛ラック LSシリーズ	地震対策オプション 床固定金具キャスター用（小）
				承認 / 検図 / 設計	製図	日付 '99・11・21 / 尺度 ／・／	図番 ／