図番	品番	品名	数量	材質	寸法，呼び方	備考
	1	支柱・ｷｬｽﾀｰ/ｱｼﾞｬｽﾀｰ用	2	STKMR	t1.6	PG色
	2	上部補強ビーム	1	SPHC-P	t1.6	PG色
	3	下部補強ビーム	1	SPHC-P	t1.6	PG色
	4	アジャスター	4	SWRM,PA,PUR	ø50 ,M10	黒色ｽﾄﾛｰｸ25mm
	5	支柱エッジ	△8	PE	□-70×25用	PG色
	6	耐震用穴カバー	4	PE	ø9	PG色

型番	品名	質量
5-180-1010	SSL基本フレーム W700 アジャスター用	23.5Kg

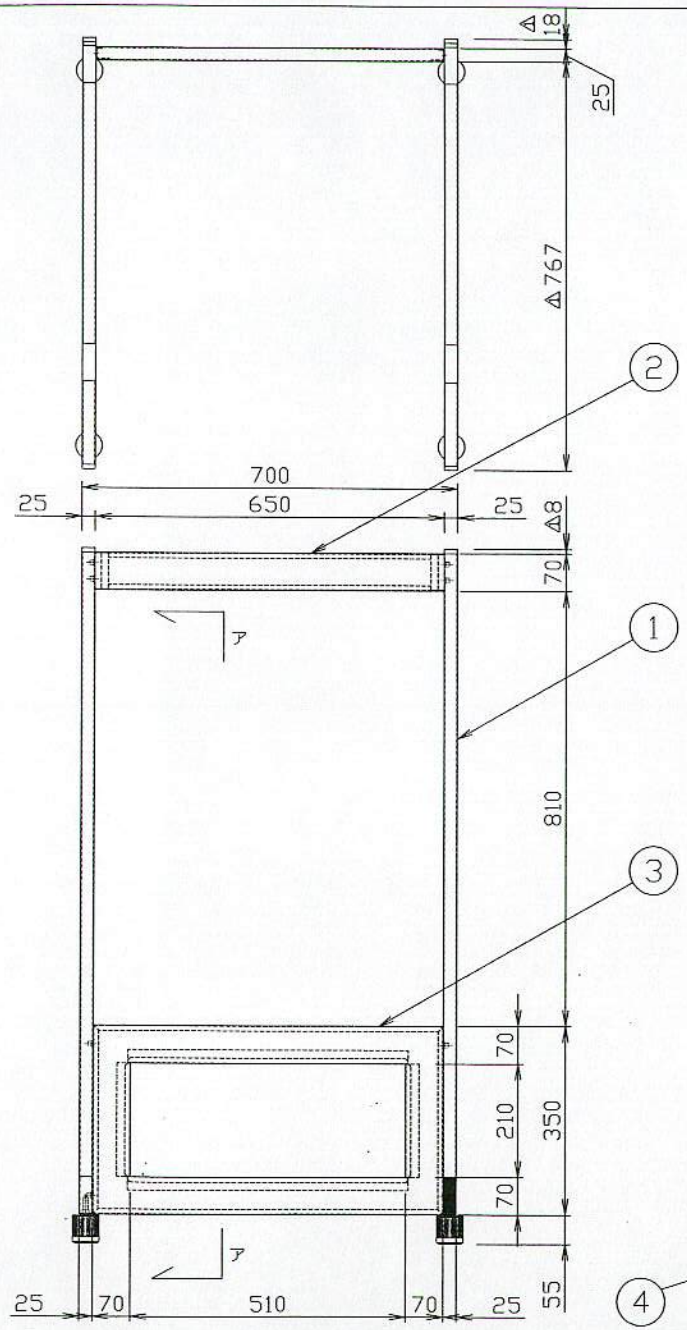

アーア矢視図

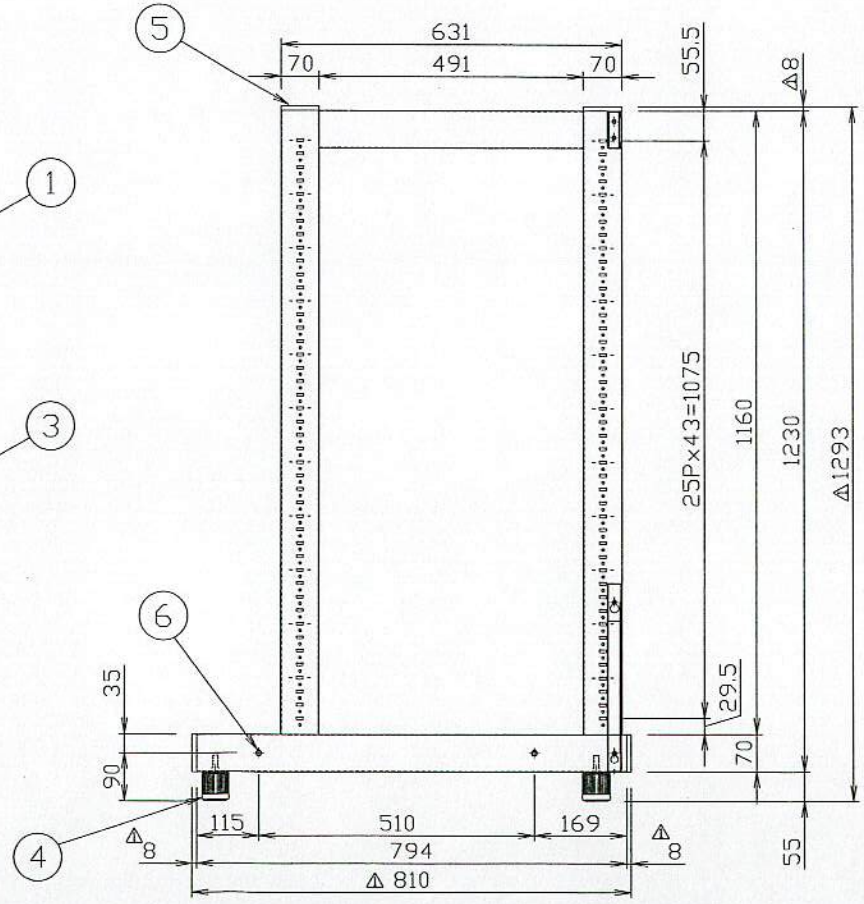

記事 最大許容積載質量 200Kg

改訂 △A ・・ △B ・・ △C ・・ △D 2004・1・エッジ厚、数量変更

UCHIDA 内田洋行

名称	サーバーラック SSLシリーズ	基本フレーム W700 アジャスター用
承認 / 検図 / 設計 / 製図	日付 2004.1.20	図番 519-511003A
	尺度 1/10	