図番	品番	品名	数量	材質	寸法,呼び方	備考
	1	キーボード天板　W700用	1	パーチ表面メラミ	t25x200巾	PG色
	2	キーボード天板取付金具	右1 左1	SPHC-P	t2.3	PG色
	3	キーボード天板補強(W1400用のみ)	1	SPCC	t1.2	PG色
	4	スリット差込金具	2	SPHC-P	t2.3	メッキ
	5	ナベセムスピス	2	SWCH	P4 M4x15	メッキ
	6	ナベセムスピス(W700用の場合)	4	SWCH	P4 M6x20	メッキ
		(W1400用の場合)	4	SWCH	P4 M6x45	メッキ

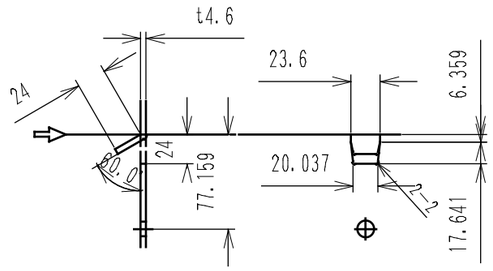

ツメ部正面図

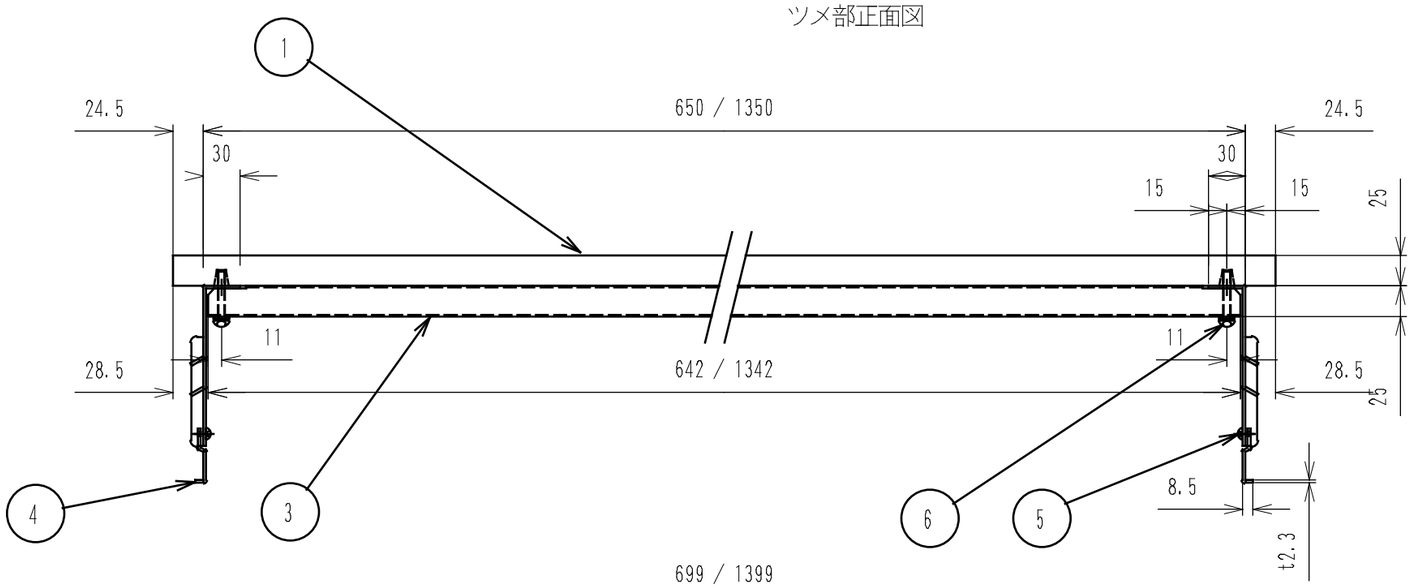

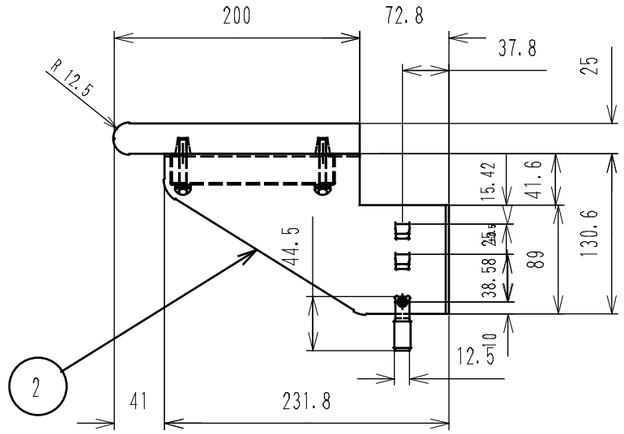

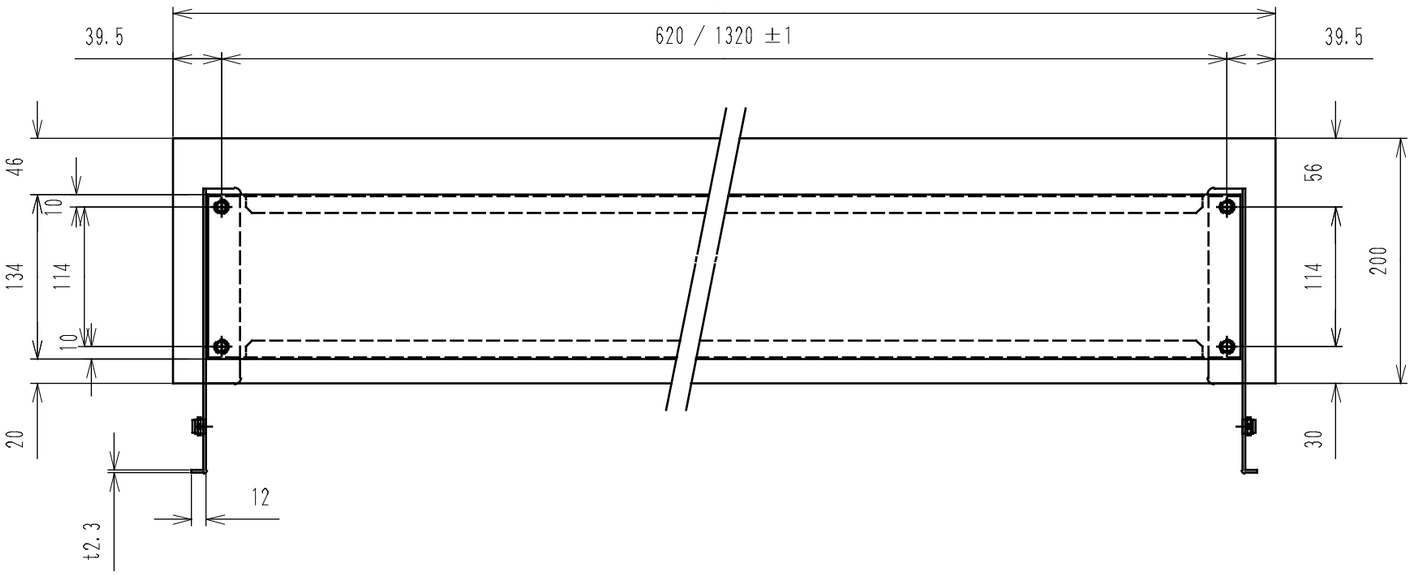

型番	品名	質量
5-180-1060	キーボード天板 07W用	4Kg/1ｾｯﾄ
5-180-2060	キーボード天板 14W用	9.4Kg/1ｾｯﾄ

記事	最大許容積載質量　30Kg/1枚	改訂	4 ○ ○ / 3 ○ ○ / 2 ○ ○ / 1 ○ ○	UCHIDA 内田洋行	名称 サーバーラック　SSLシリーズ	キーボード天板
				承認 / 検図 / 設計 / 製図	作成 2001.01.12 / 尺度 1/5	図番