図番	品番	品名	数量	材質	寸法，呼び方	備考
	1	支柱・ｷｬｽﾀｰ/ｱｼﾞｬｽﾀｰ用	2	STKMR	t1.6	PG色
	2	上部補強ビーム	1	SPHC-P	t1.6	PG色
	3	下部補強ビーム	1	SPHC-P	t1.6	PG色
	4	アジャスター	2	SWRM,PA,PUR	ø50 ,M10	黒色
	5	キャスター ストッパーなし	2	PA	ø60 ,M10	黒色
	6	支柱エッジ	△8	PE	□-70x25用	PG色
	7	耐震用穴カバー	4	PE	ø9	PG色
	8	スペーサー	2	STKM	t1.0xø12.7	メッキ

型番	品名	質量
5-180-2020	SSL基本フレーム W1400 キャスター・アジャスター用	29.1Kg

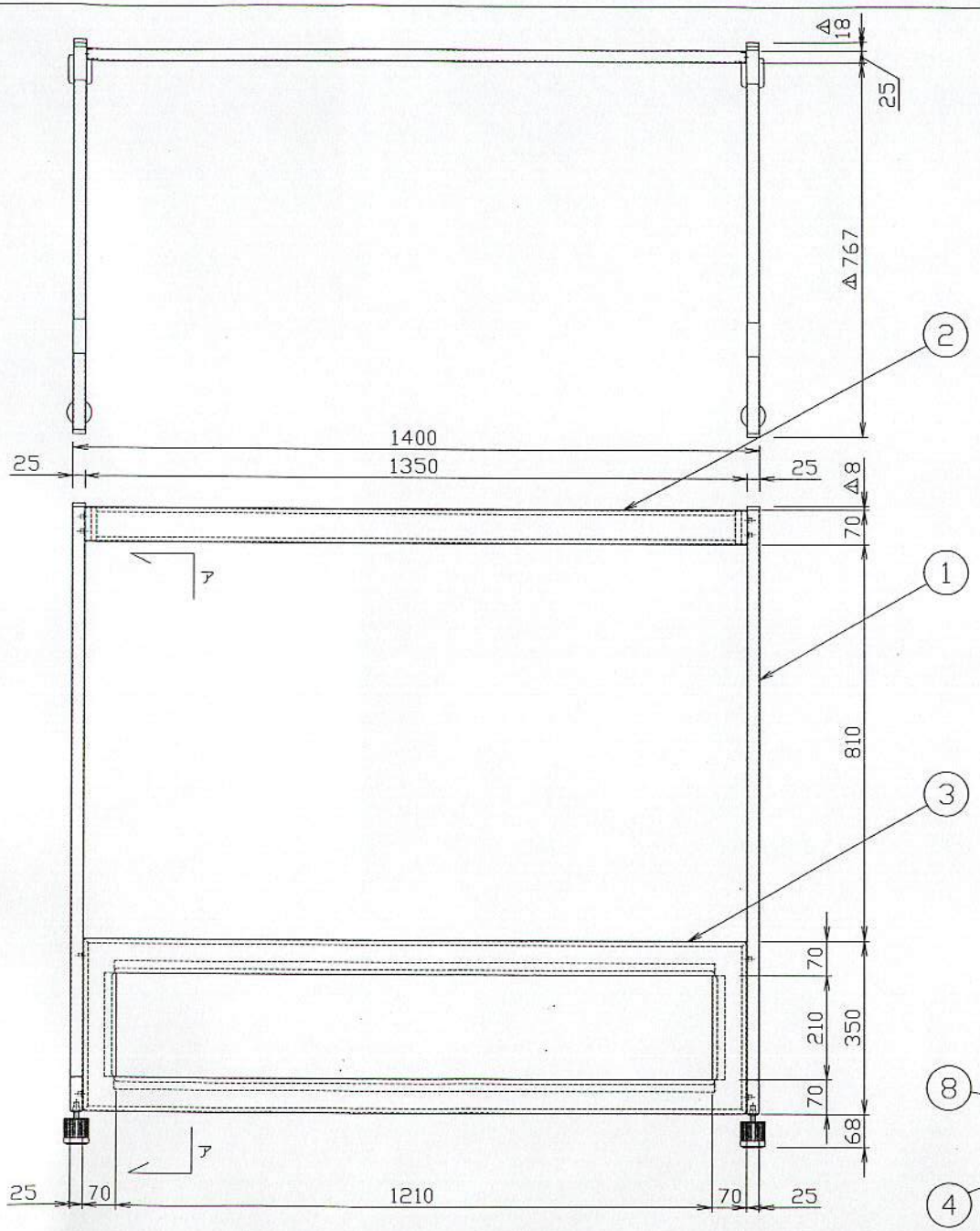

アーア矢視図

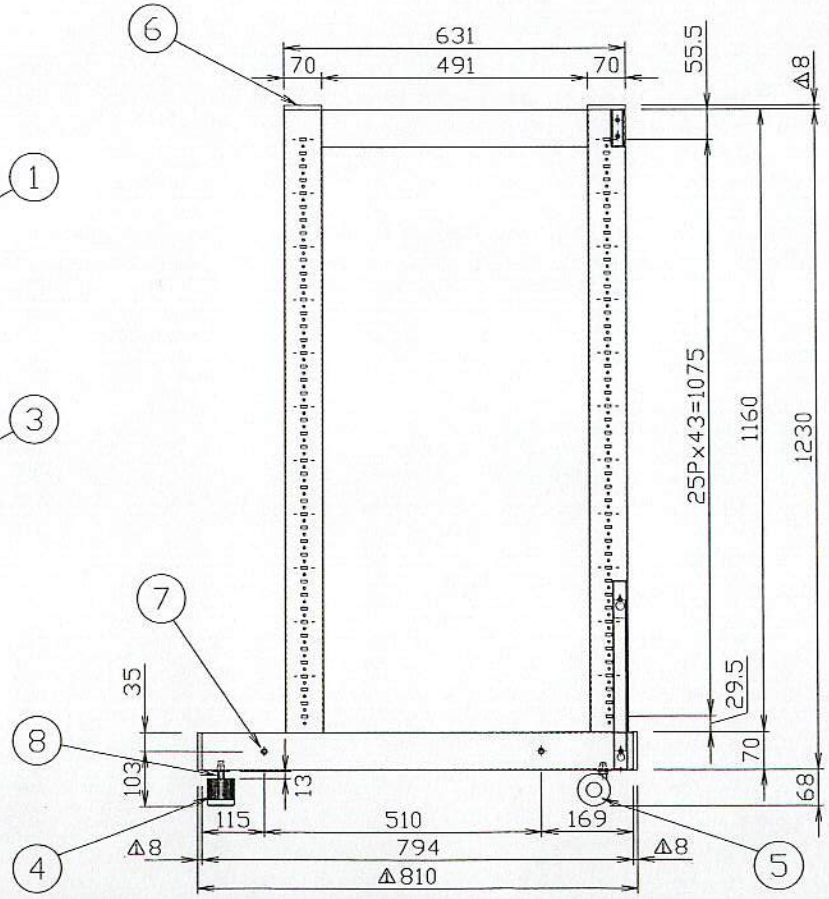

記事	最大許容積載質量 200Kg	改訂	△4 ・・ △3 ・・ △2 ・・ △1 2004・1・エッジ厚、数量変更	内田洋行 UCHIDA	名称	サーバーラック SSLシリーズ		基本フレーム W1400 キャスター・アジャスター用	
				承認 / 検図 / 設計	製図	日付 2004.1.20	図番	519-521003A	
						尺度 1/10			