図番	品番	品名	数量	材質	寸法,呼び方	備考
	1	サーバー棚 W700用	1	SPCC	t1.2	PG色
	2	平行キャスター	9	PA	φ18	黒色
	3	取っ手	2	SUS303	φ8	
	4	薄型アジャスター	3	PA	M8xφ20	ダークグレー色
	5	ナベセムスビス	4	SWCH	P4 M5x10	メッキ
	6	背当たり	1	SPHC-P	t1.6	PG色
		ナベセムスビス	4	SWCH	P4 M6x20	メッキ

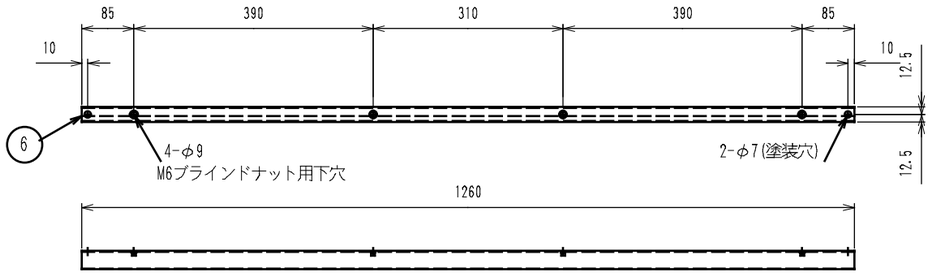

背当たり

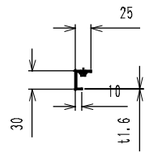

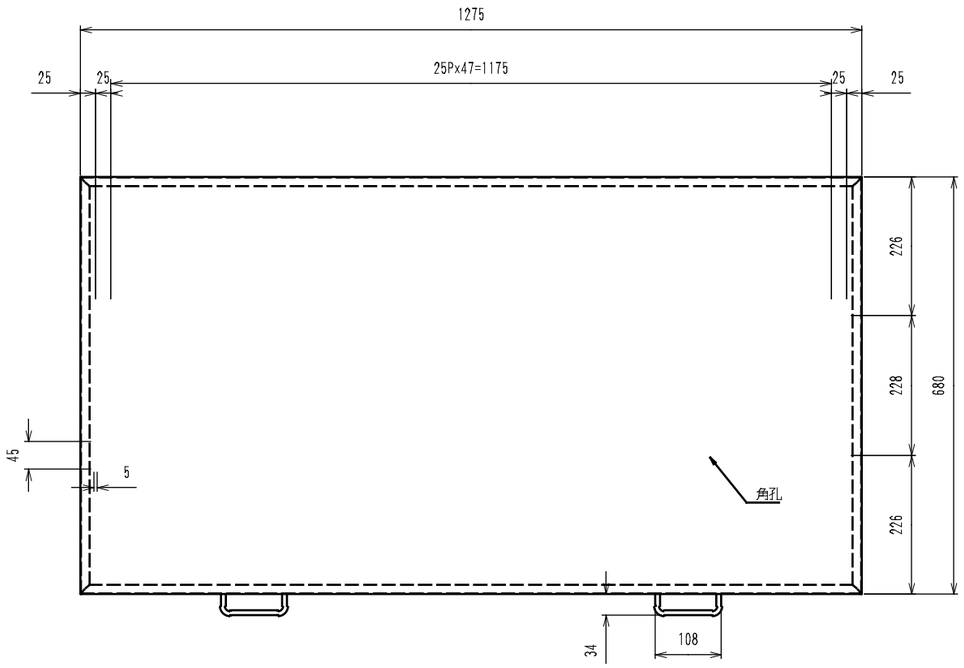

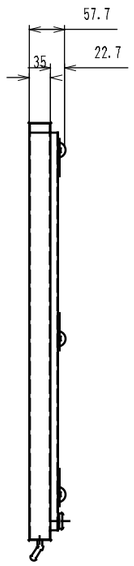

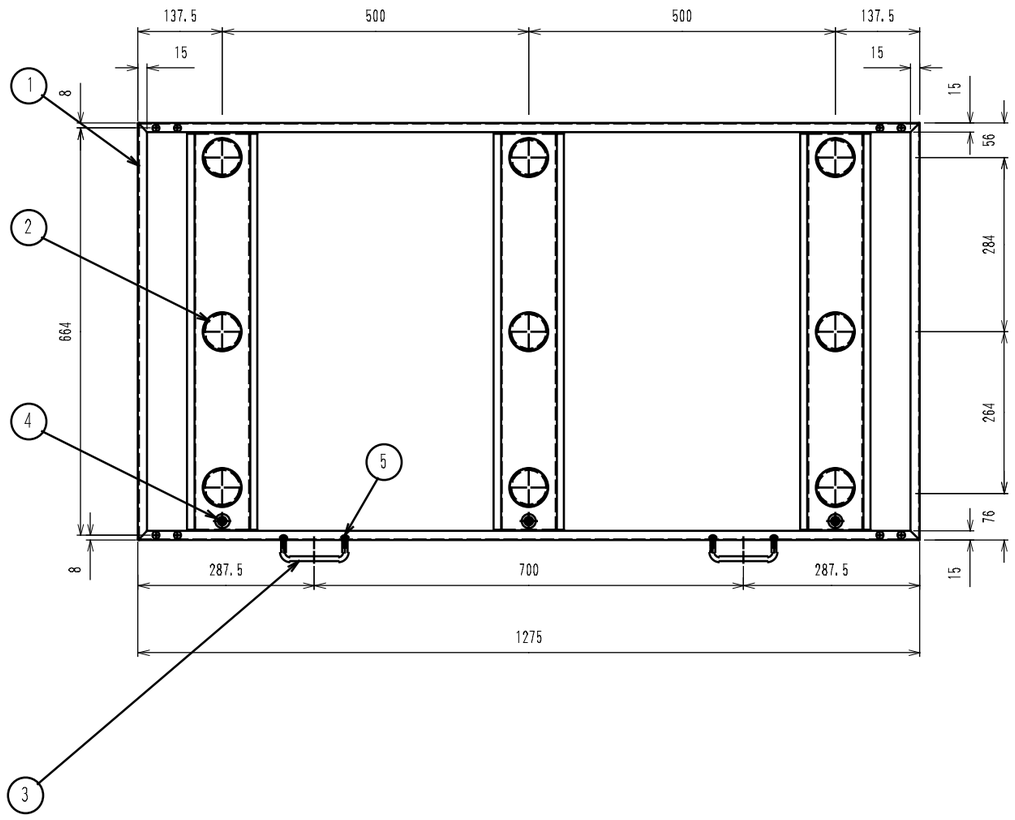

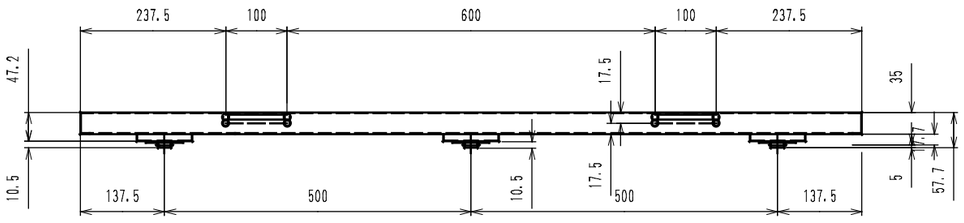

型番	品名	質量
5-180-2050	サーバー棚 SSL-14W用	17.8Kg/1セット

記事	最大許容積載質量 150Kg/1枚	改訂	4 ○ ○	UCHIDA 内田洋行	名称 サーバーラック SSLシリーズ	サーバー棚 W1400用
			3 ○ ○			
			2 ○ ○	承認 / 検図 / 設計	製図 / 作成 2001.01.12	図番
			1 ○ ○		尺度 1/10	