図番	品番	品名	数量	材質	寸法,呼び方	備考
	1	小棚 側板	右1 左1	SPCC	t1.2	PG色
	2	小棚 棚板	1	SPCC	t1.2	PG色
	3	ナベセムスビス	2	SWCH	P4 M4x15	メッキ

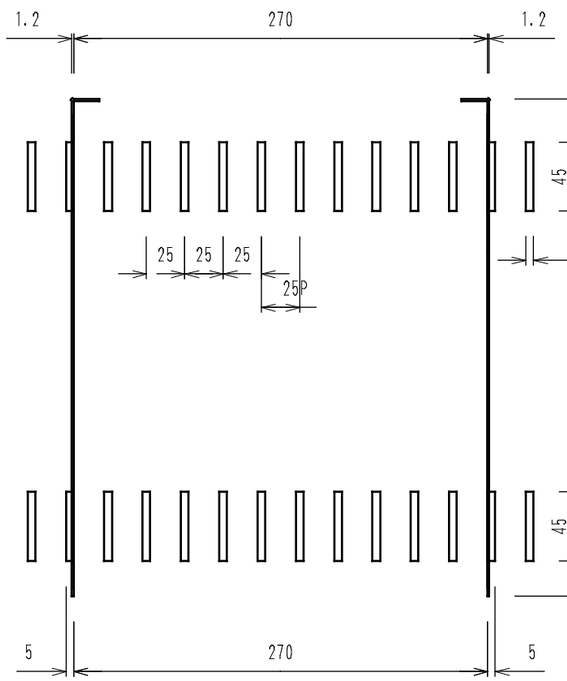

A矢視

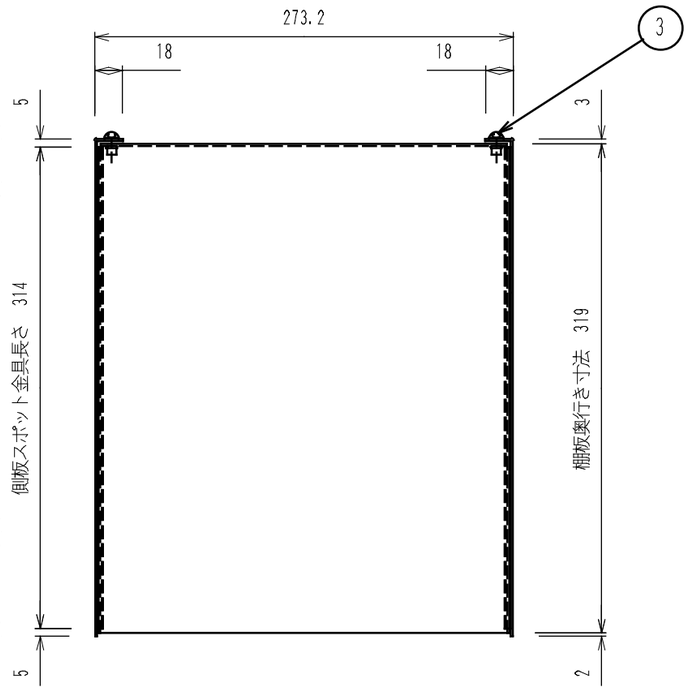

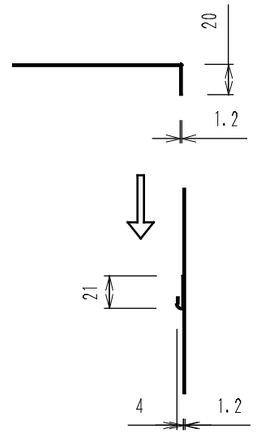

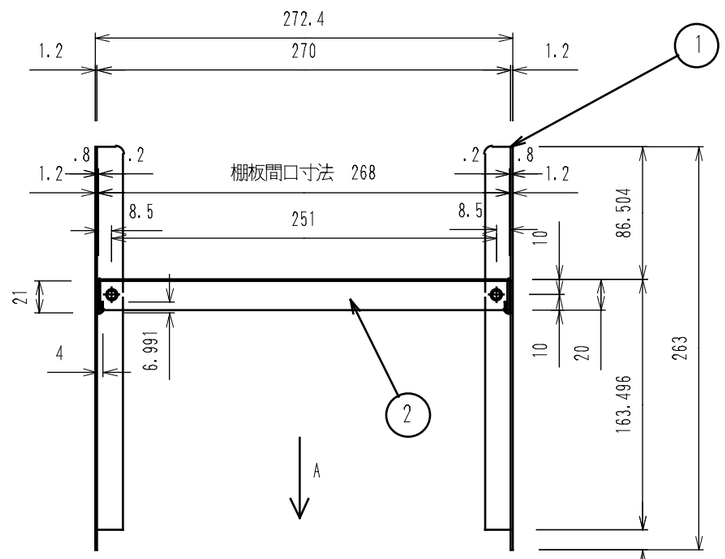

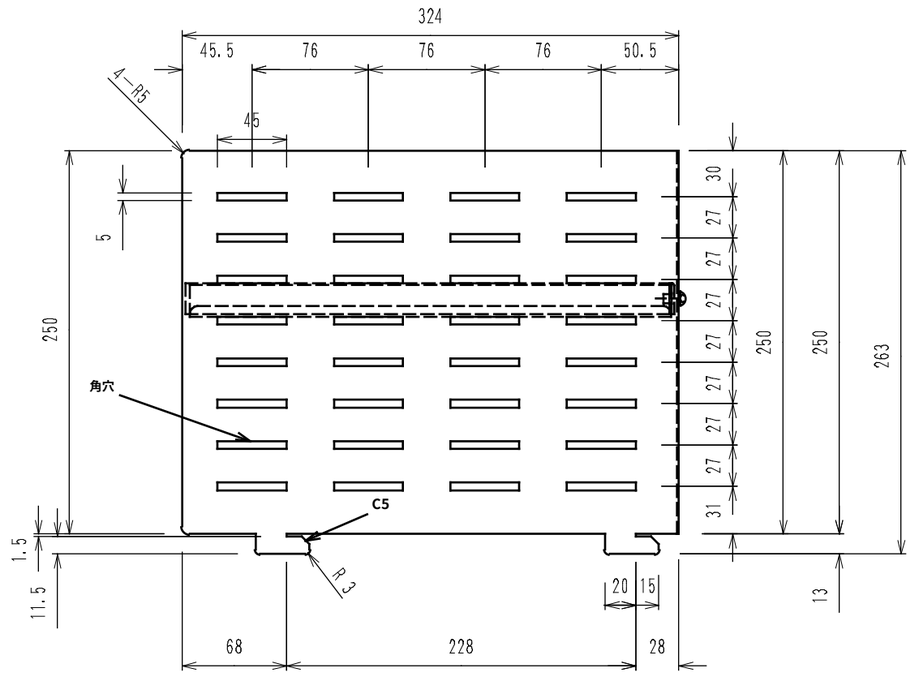

型番	品名	質量
5-180-3006	小棚 SSL	3.6Kg/1セット

記事	最大許容積載質量 5Kg	改訂	UCHIDA 内田洋行	名称	サーバーラック SSLシリーズ	小棚
			承認 / 検図 / 設計 / 製図	日付	2001.01.12	図番
				尺度	1/4	