図番	品番	品名	数量	材質	寸法,呼び方	備考
	1	床固定金具	右1 左1	SPHC-P	t2.3	PG色
		ナベセムスビス	4	SWCH	P4 M8x25	メッキ

＊ 本図は左用で勝手違いは右用

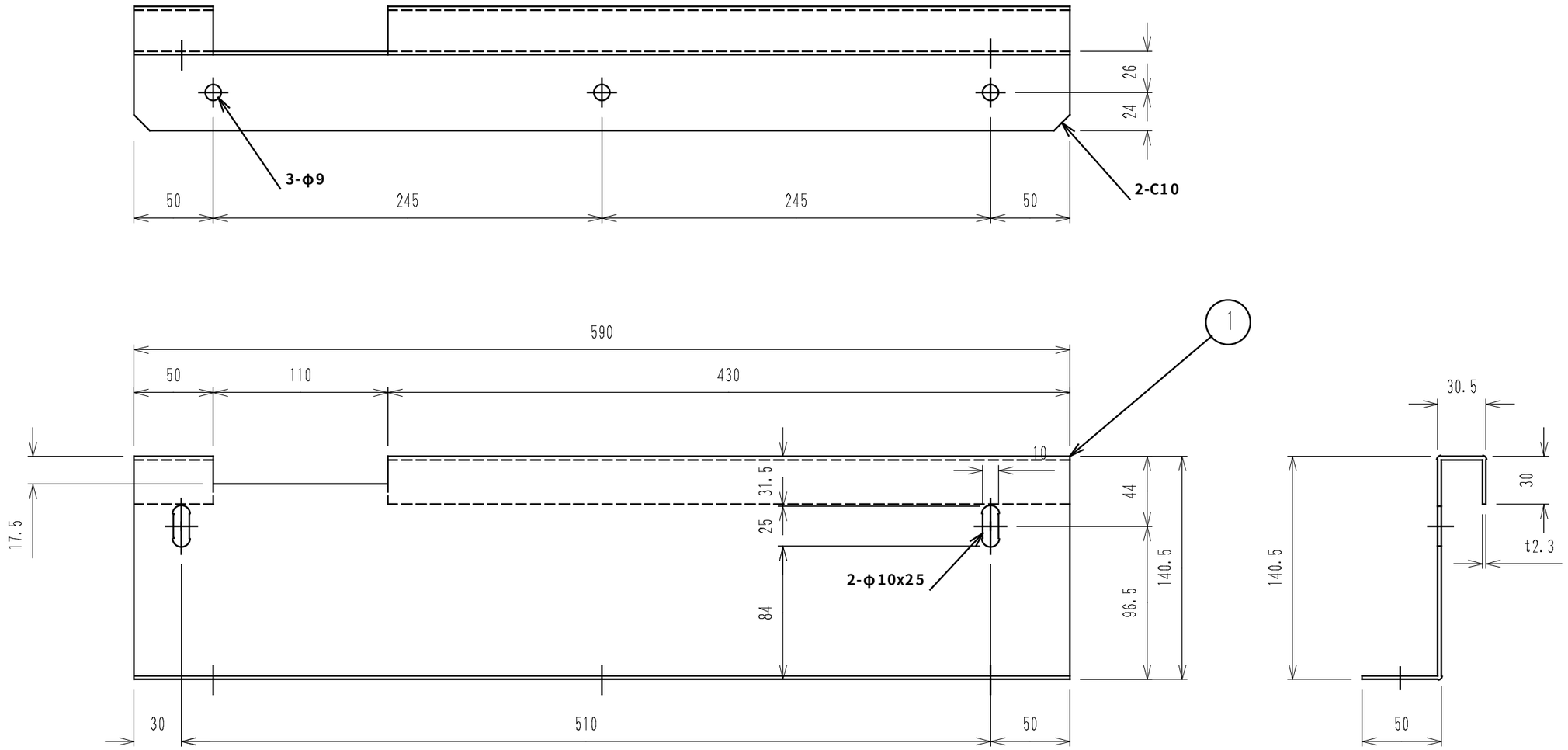

：バリなきこと

型番	品名	質量
5-180-3008	床固定金具 SSL	4.9Kg/1ｾｯﾄ

記事	改訂		内田洋行	名称	サーバーラック SSLシリーズ	床固定金具
			承認 / 検図 / 設計	製図	年月日 2001.01.12	図番
					尺度 1/3	