品　　名	型　　番
機器棚　W1750	5-191-0045

品番	品　　名	数量	材　質	備　考
1	サーバ棚本体	1	SPCC	色調：MG
2	コーナーガイド	4	ABS	
3	取手	1	SUS	
4	キャスター	6	PA/ADC	φ60×M10
			前3ヶ所：ストッパー付き	
5	補強	1	SPCC	
6	機器用棚板	1	SPCC	
7	機器棚用側パネル	2	SPCC	

最大許容積載量：合計 200ｋｇ
機器用棚板：等分布　100ｋｇ
サーバ棚部：等分布　200ｋｇ

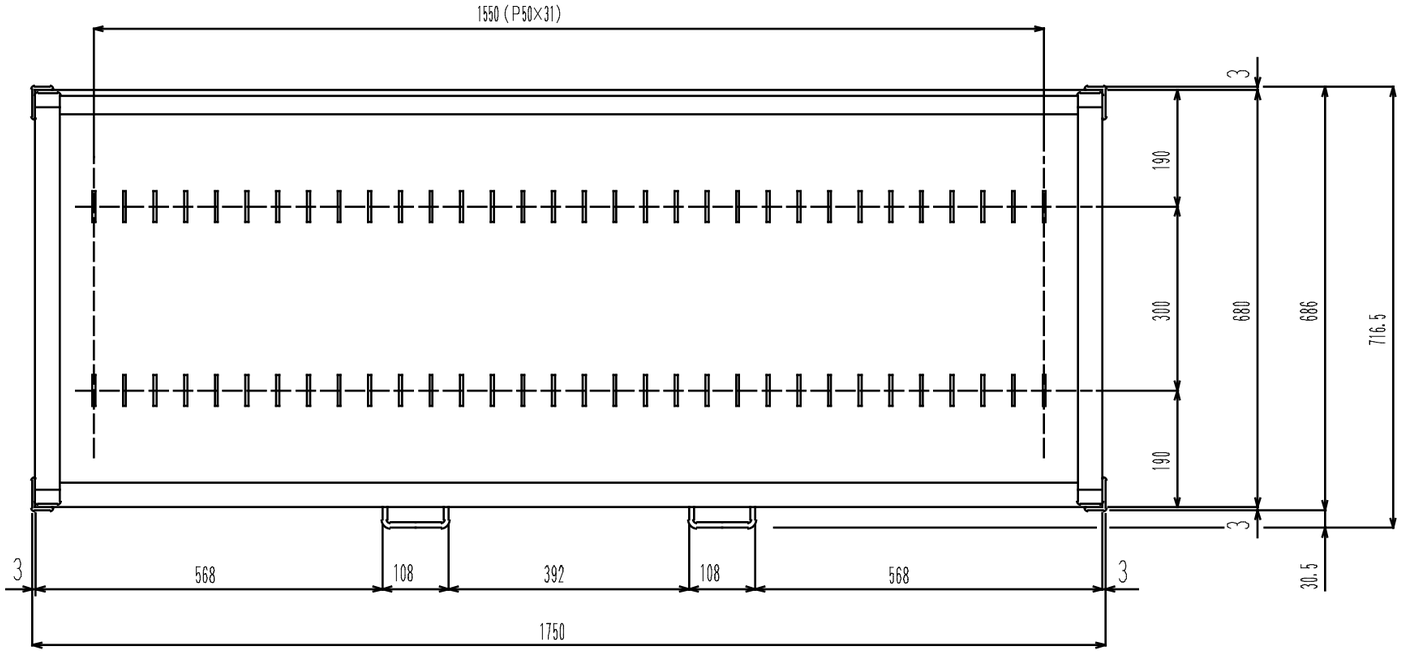

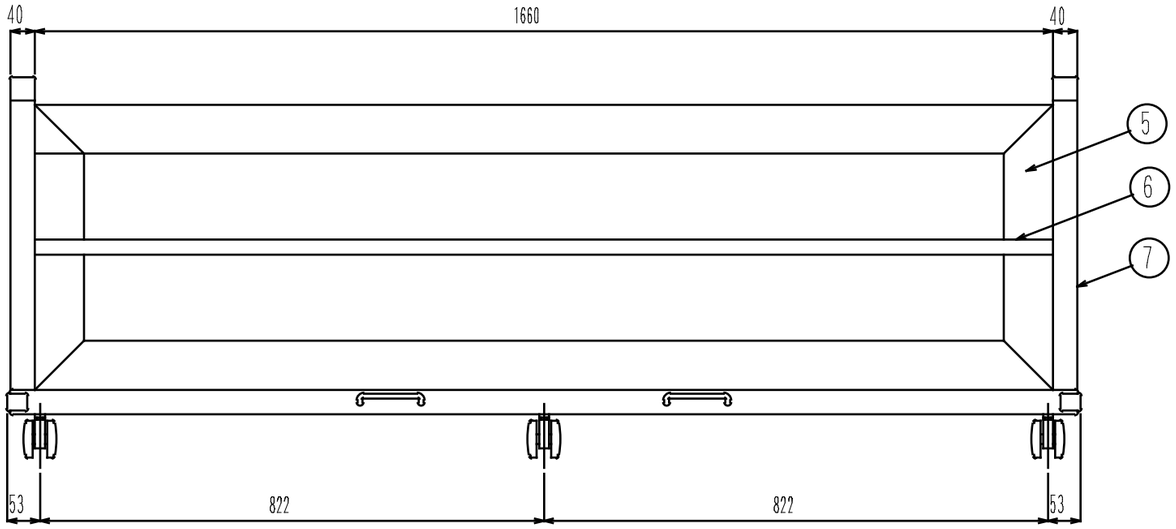

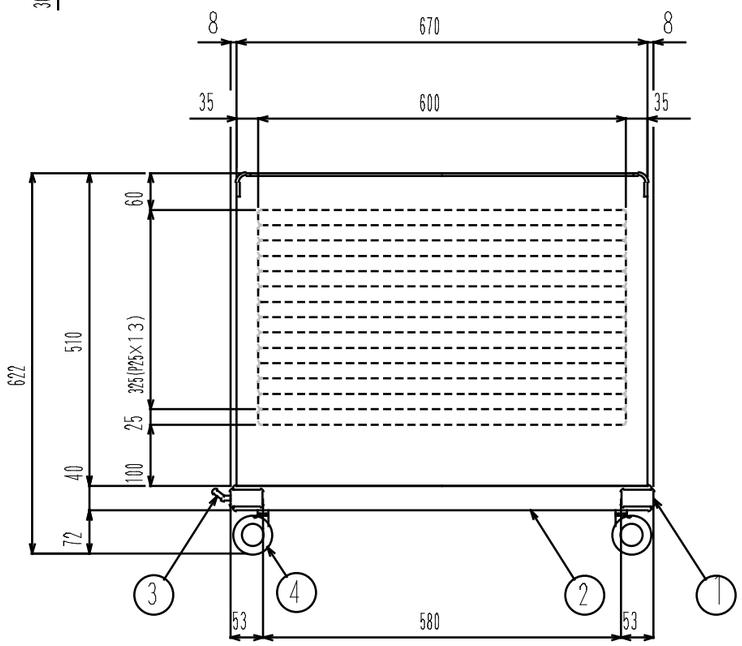

記事		改訂		内田洋行	名称	サーバ ラック LSシリーズ	機器棚 W1750
				承認 / 検図 / 設計	製図	日付 '99・11・21 / 尺度 ／・／	図番 ／