品　名	型　番
UCOR 11−6006S	5−193−0090

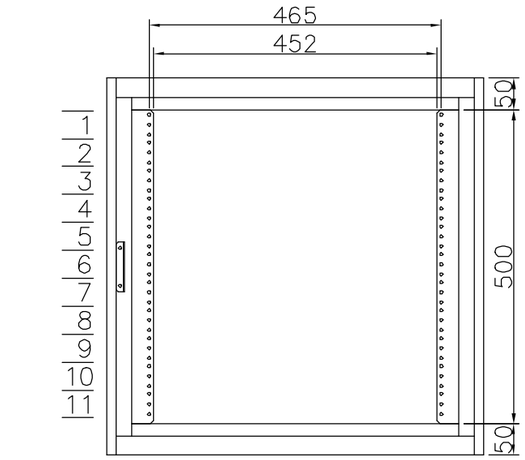

扉を外した状態

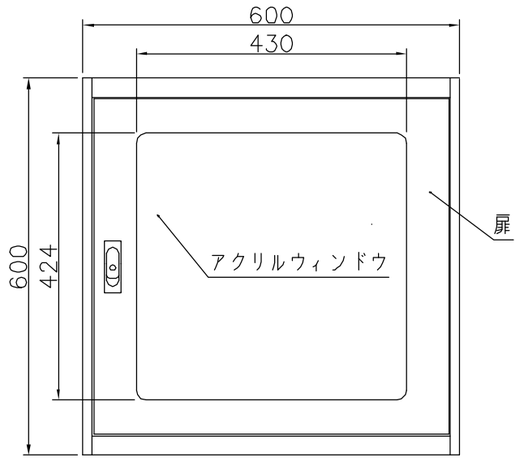

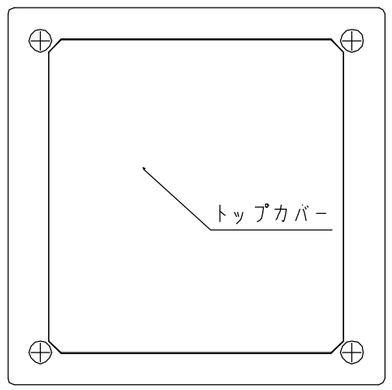

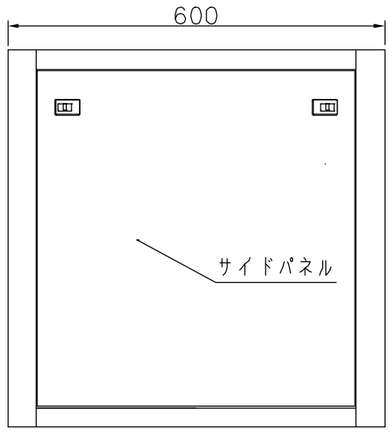

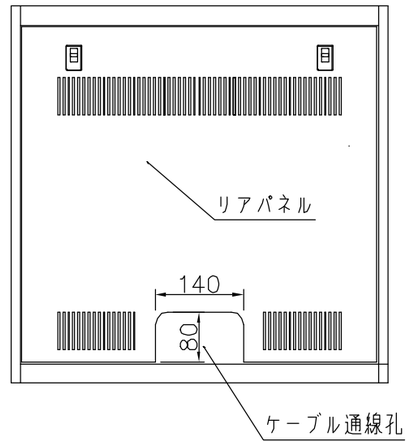

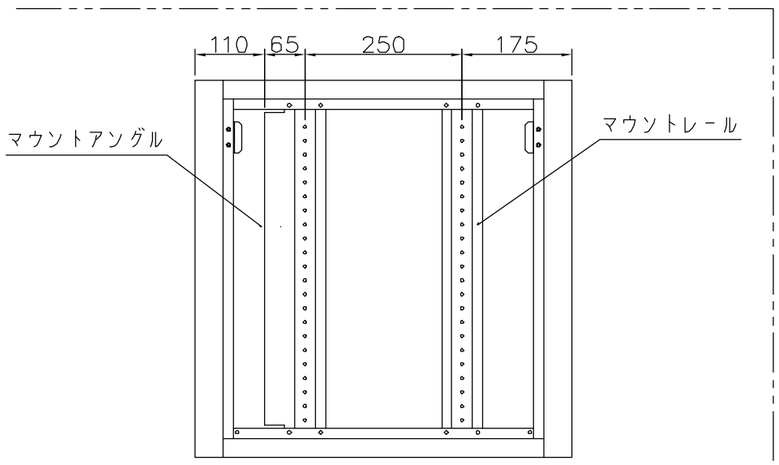

サイドパネルを外した状態

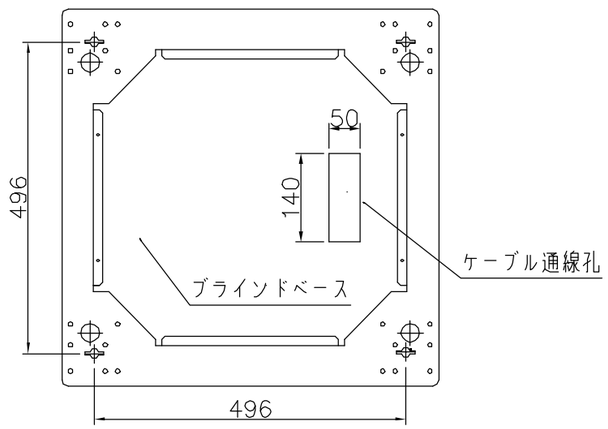

記事		改訂		内田洋行	名称	LAN用キャビネットラック	UCOR 11−6006S
				承認 / 検図 / 設計	製図	日付 ・ ・ / 尺度 / ・ /	図番 /