品　名	型　番
UC□R 11-7006WS	5-193-0092

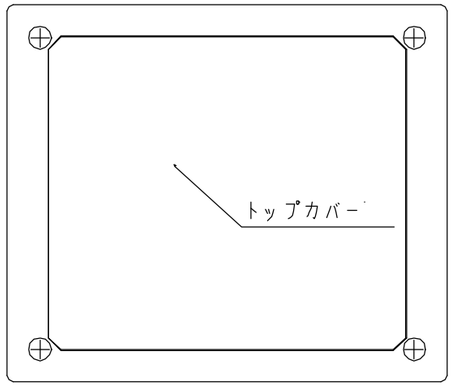

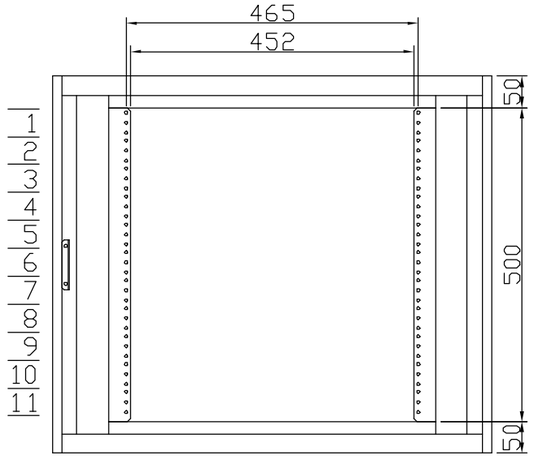

扉を外した状態

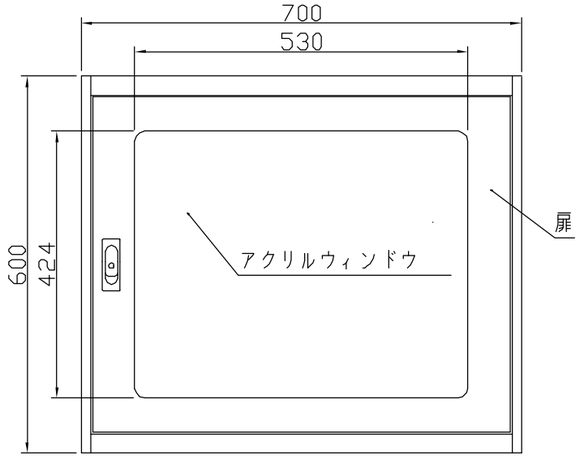

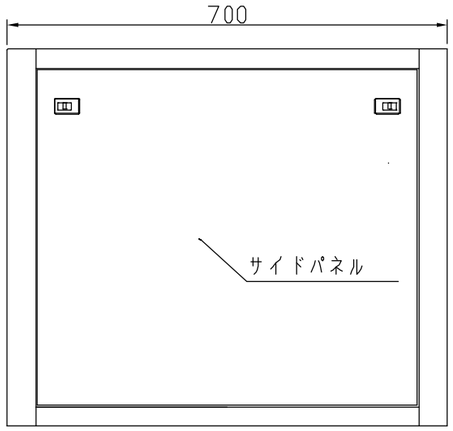

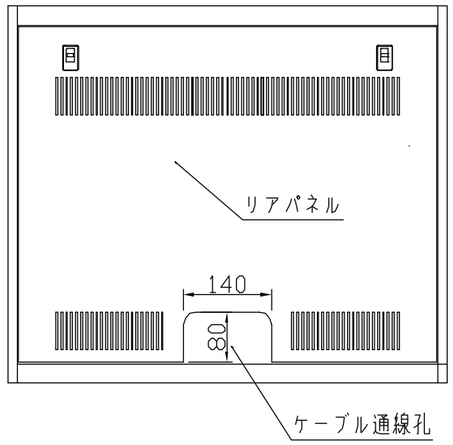

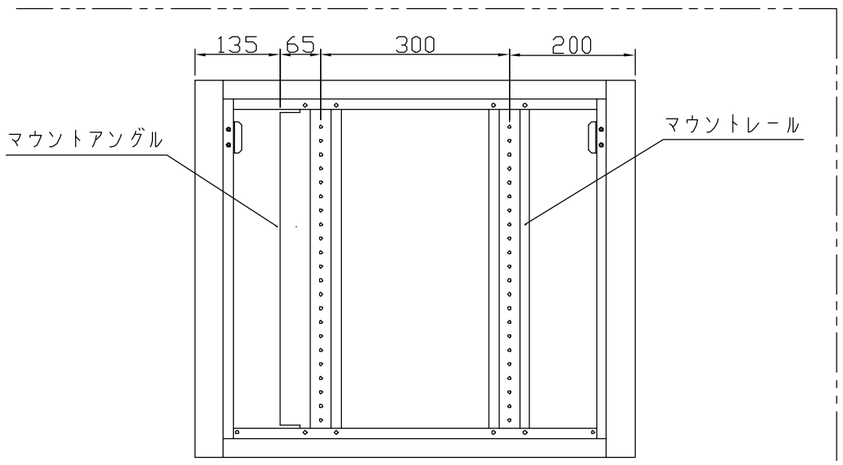

サイドパネルを外した状態

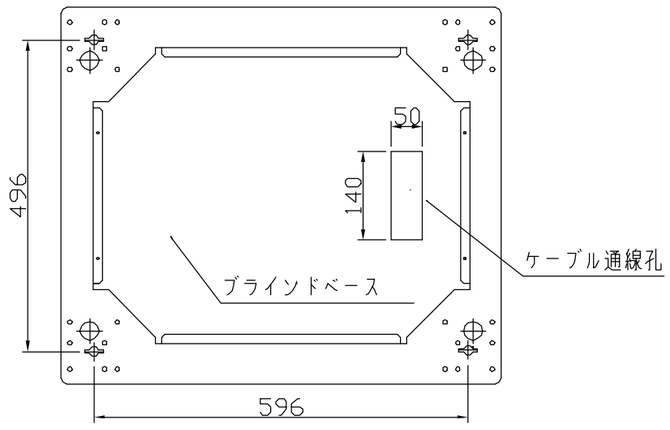

記事		改訂		内田洋行	名称	LAN用キャビネットラック	UC□R 11-7006WS
				承認 / 検図 / 設計	製図	日付 ・ ・ / 尺度 / ・ /	図番 /