品　　名	型　　番
LS-1509-D	5-191-0200

品番	品　　名	数量	材　質	備　考
1	天板087	1	メラミン/SPCC	色調：PG
2	側パネルH1500(L/R)	1/1	SPCC	色調：MG
3	補強枠上	2	SPCC	↓
4	補強枠下	1	SPCC	↓
5	上部棚	1	SPCC	↓
6	縦配線ダクト(L/R)	1/1	SPCC/PP	↓
7	底板	1	SPCC	↓
8	背面ダクト	9	SPCC	↓
9	キャスター	4	PA	φ60 M10
10	アジャスター	2	PP	M10

許容積載量　合計：350kg
天板：150kg（等分布）
上部棚：100kg（等分布）

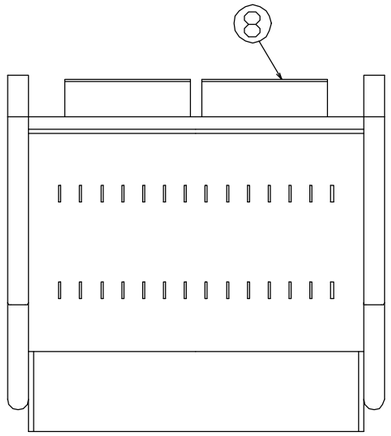

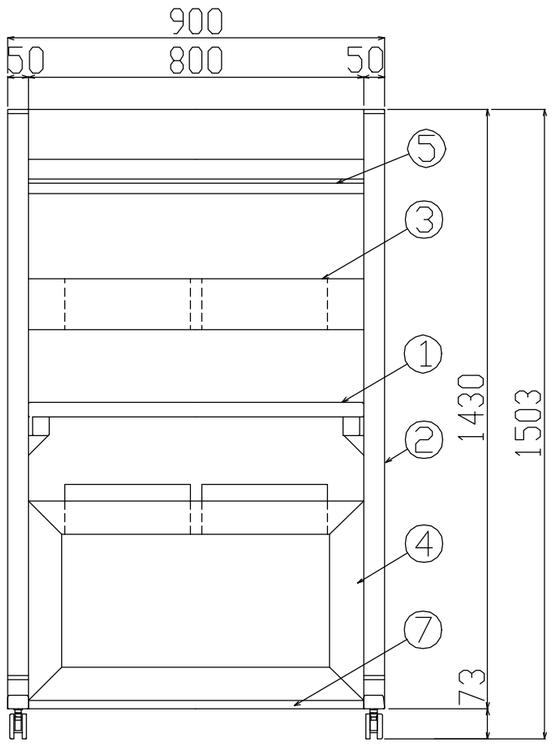

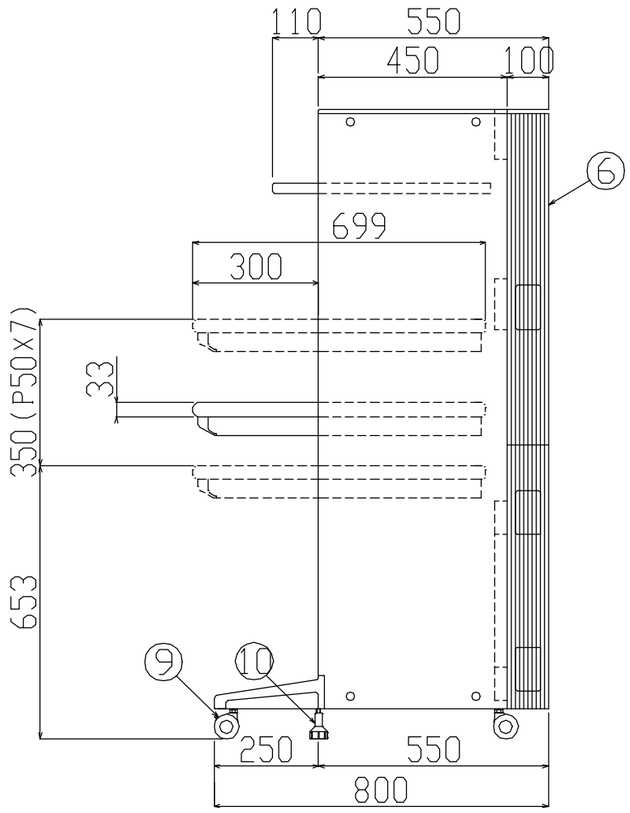

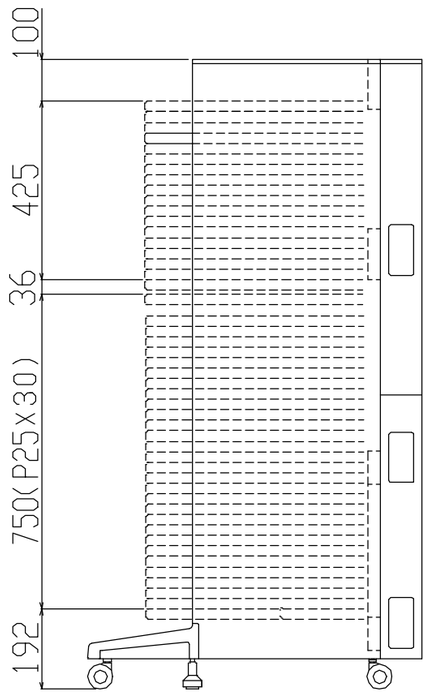

棚取付可能位置

記事		改訂		内田洋行	名称	サーバラック LSシリーズ	モニタラックタイプ LS-1509-D
				承認 / 検図 / 設計	製図	日付 '99・11・21 / 尺度 ／・／	図番 ／