品　　名	型　　番
LS-1519-M	5-191-0207

品番	品　　名	数量	材　質	備　考
1	構造棚	1	メラミン/SPCC	色調：MG
2	側パネルH1500(L/R)	1/1	SPCC	
3	補強枠上	2	SPCC	
4	補強枠下	1	SPCC	
5	上部棚	1	SPCC	
6	縦配線ダクト(L/R)	1/1	SPCC/PP	
7	底板	1	SPCC	
8	背面ダクト	9	SPCC	
9	キャスター	4	PA	φ60 M10
10	アジャスター	2	PP	M10

許容積載量　合計：350kg
構造棚：150kg（等分布）
上部棚：100kg（等分布）

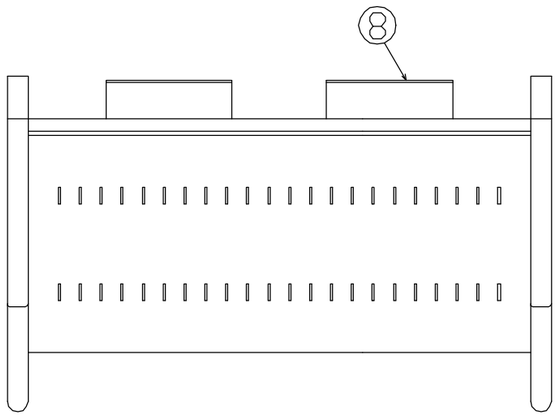

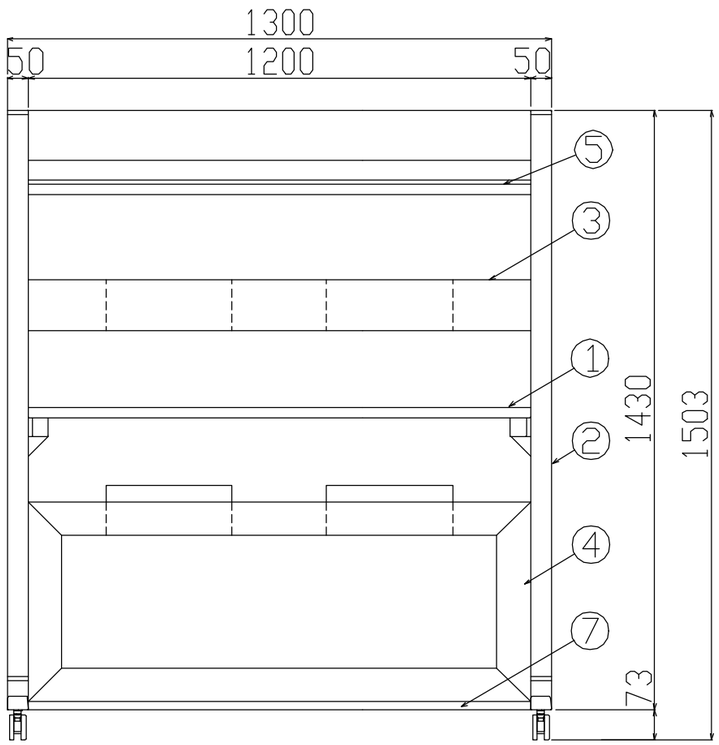

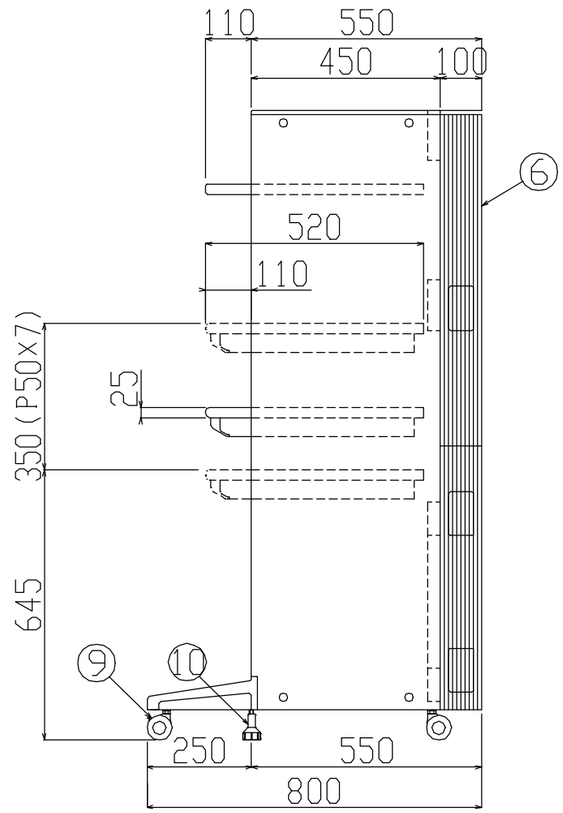

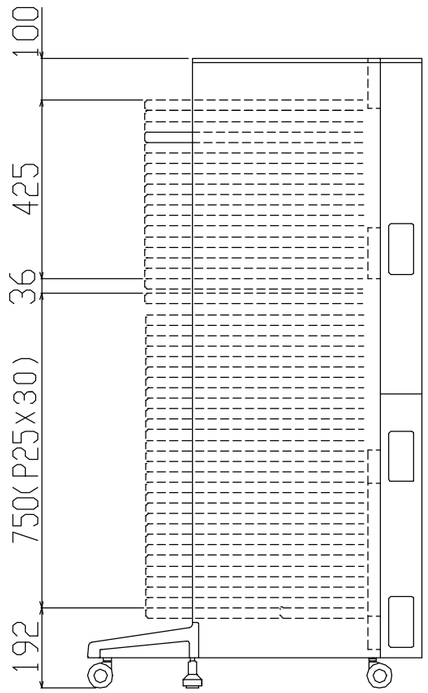

棚取付可能位置

記事		改訂		内田洋行	名称	サーバラック LSシリーズ	機器ラックタイプ LS-1513-M
				承認 / 検図 / 設計	製図	日付 '99・11・21 / 尺度 / ・ /	図番