品　名	型　番
LS-1919-D	5-191-0205

品番	品　名	数量	材　質	備　考
1	天板187	1	メラミン/SPCC	色調：PG
2	側パネルH1900(L/R)	1/1	SPCC	色調：MG
3	補強枠上	3	SPCC	↓
4	補強枠下	1	SPCC	↓
5	上部棚	1	SPCC	↓
6	キーボード収納ユニット	3	SPCC/ABS	↓
7	縦配線ダクト(L/R)	1/1	SPCC/PP	↓
8	底板	1	SPCC	↓
9	背面ダクト	9	SPCC	↓
10	キャスター	4	PA	φ60 M10
11	アジャスター	2	PP	M10

許容積載量　合計：350kg
天板：150kg（等分布）
上部棚：100kg（等分布）

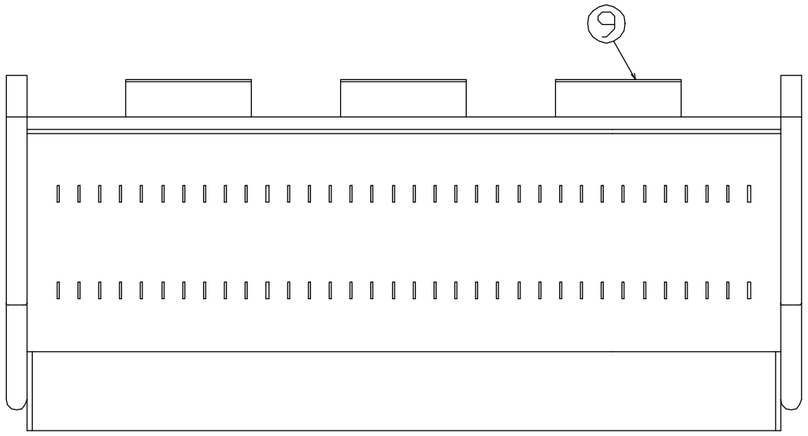

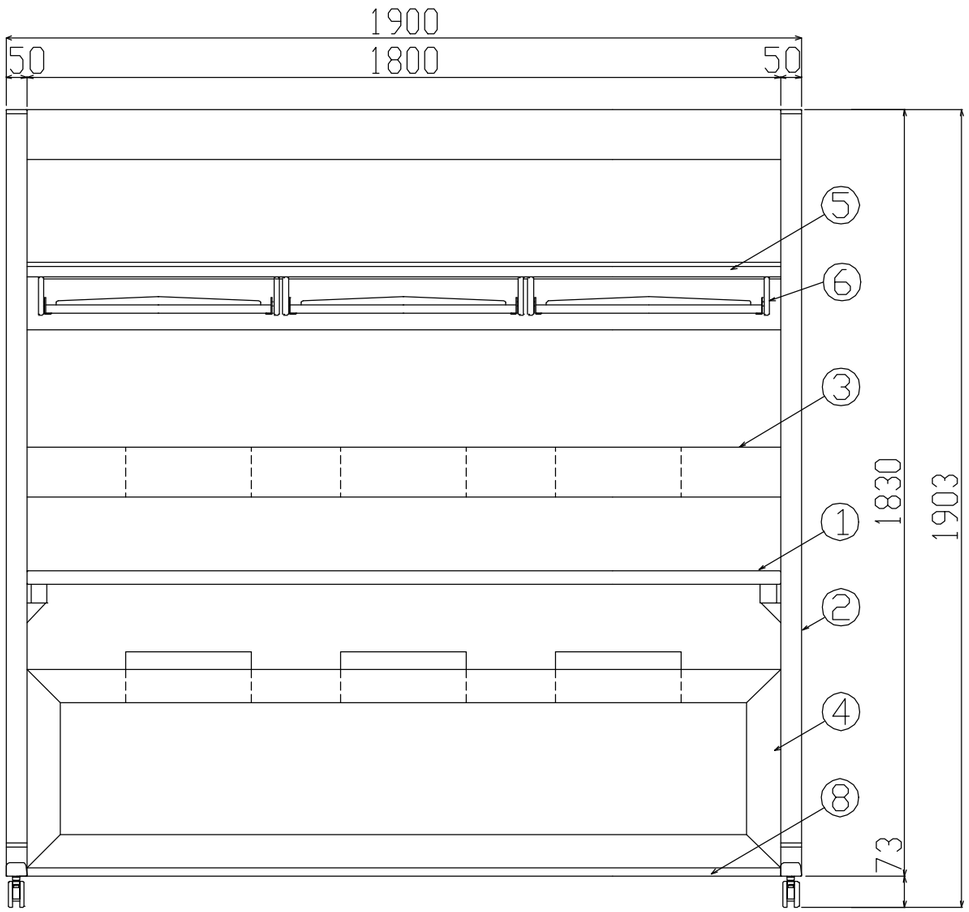

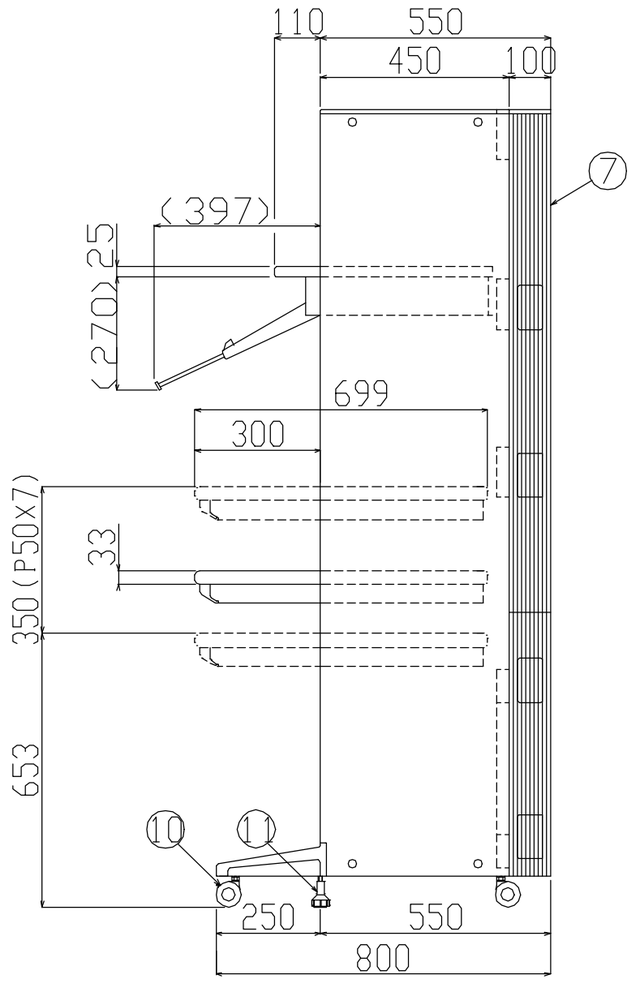

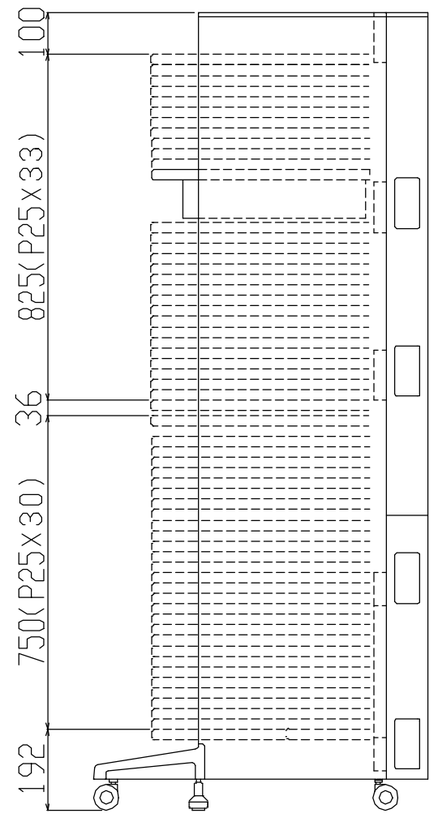

棚取付可能位置

記事		改訂		内田洋行	名称	サーバラック LSシリーズ	モニタラックタイプ LS-1919-D
				承認 / 検図 / 設計	製図	日付 '99・11・21 / 尺度 ／・／	図番 ／