品　　名	型　　番
サーバ棚S　W400	5-191-0145

品番	品　　名	数量	材　質	備　考
1	サーバ棚本体	1	SPCC	色調：MG
2	コーナーガイド	4	ABS	
3	取手	1	SUS	
4	キャスター	4	PA/ADC	φ60×M10
			前2ヶ所：ストッパー付き	

最大許容積載量：等分布　200kg

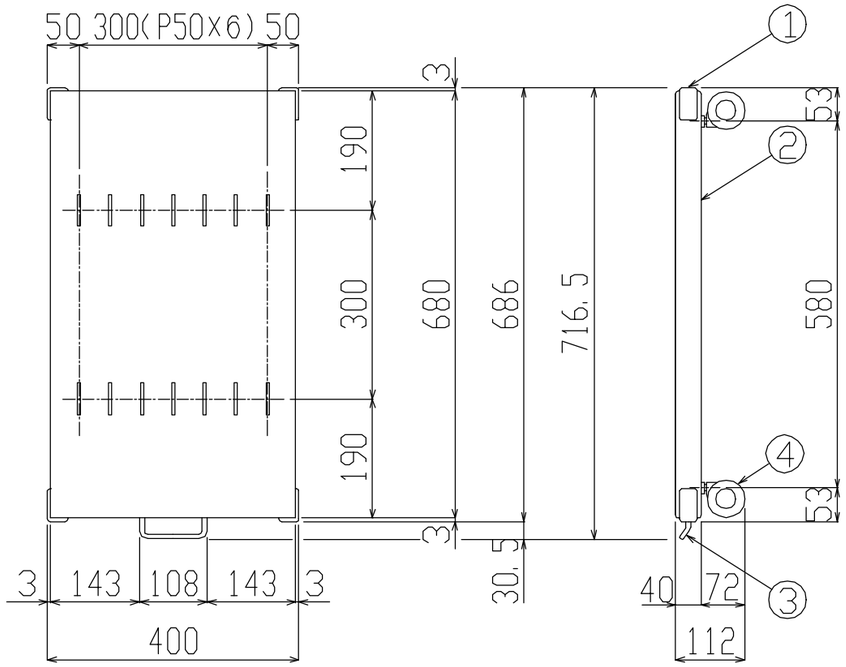

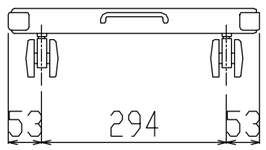

記事		改訂		内田洋行	名称	サーバラックLSシリーズ	サーバ棚S W400
				承認 / 検図 / 設計	製図	日付 '99・11・21 / 尺度 ／・／	図番 ／